BEK nr 1112 af 18/08/2016 (Gældende) **Udskriftsdato: 10. januar 2017**

Ministerium: Erhvervs- og Vækstministeriet
Journalnummer: Erhvervs- og Vækstmin., Sikkerhedsstyrelsen, j.nr. 115-01-00007

Senere ændringer til forskriften
Ingen

Bekendtgørelse om sikkerhed for udførelse af ikke-elektrisk arbejde i nærheden af elektriske anlæg

I medfør af § 5, stk. 1, nr. 4, og § 34, stk. 2, i lov nr. 525 af 29. april 2015 om sikkerhed ved elektriske anlæg, elektriske installationer og elektrisk materiel (elsikkerhedsloven) fastsættes:

Kapitel 1

Anvendelsesområde og definitioner

Anvendelsesområde

§ 1. Denne bekendtgørelse finder anvendelse på ikke-elektrisk arbejde, som udføres i privat eller erhvervsmæssigt øjemed, i nærheden af elektriske anlæg.

Stk. 2. Bekendtgørelsen finder ikke anvendelse på

1) arbejde, der udføres af eller er under ledelse af en driftsansvarlig virksomhed for et elektrisk anlæg,
2) arbejde, der udføres i overensstemmelse med en aftale med en driftsansvarlig virksomhed for et elektrisk anlæg efter kapitel 8 i bekendtgørelse om sikkerhed for drift af elektriske anlæg,
3) privates almindelige havearbejde og jordbearbejdning eller
4) transport og almindelig færdsel på offentlig vej.

Definitioner

§ 2. I denne bekendtgørelse forstås ved:

1) Afmærknings- eller dækmateriale for jordkabler: Materiale, der er anbragt over kabler i jord for at varsko om det underliggende kabel med henblik på at undgå mekanisk beskadigelse ved gravearbejde.
2) Entreprenør: Enhver, der udfører eller lader sit personale udføre bygningsarbejde, vejarbejde, landbrugsarbejde, maskinstationsarbejde eller lignende, herunder transport.
3) Højspændingsanlæg: Elektrisk anlæg med nominel spænding over 1000 V a.c. eller 1500 V d.c.
4) I nærheden af: Arbejde, hvor der er fare for at overskride de angivne respektafstande.
5) Jordkabel: Kabel, som er anbragt i jorden, og som består af uisolerede ledere eller én eller flere isolerede ledere, omgivet af en ydre kappe.
6) Kabelskab: Skab eller lignende til samling af jordkabler over jorden.
7) Kabelkasse: Kasse til samling af jordkabler i jorden.
8) Lavspændingsanlæg: Elektrisk anlæg med nominel spænding til og med 1000 V a.c. eller 1500 V d.c.
9) Luftledning: Ledning udført med to eller flere adskilte ledere ophængt på master.
10) Luftkabel: Isolerede ledere sammensnoet til et kabel ophængt på master.
11) Respektafstand: Afstand, som er fastsat for at give betryggende sikkerhed ved arbejde i nærheden af elektriske anlæg eller dele heraf. Figur 1-5 i bilag 1 viser respektafstandene som gråtonede områder. Respektafstande til baneanlæg findes i sikkerhedsinstrukser udstedt af infrastrukturforvalteren.

12) Situationsplan: Beskrivelse af arbejdsområdet og arbejdets omfang.

Kapitel 2

Entreprenørens pligter

§ 3. Entreprenøren skal
1) indhente ledningsoplysninger inden ethvert grubbe-, grave-, bore- og nedramningsarbejde påbegyndes,
2) ved større arbejder fremsende situationsplan over arbejdets omfang til ejeren af det elektriske anlæg, inden arbejdet påbegyndes,
3) følge anvisninger fra ejeren af det elektriske anlæg, og
4) meddele ejeren af det elektriske anlæg om enhver skade, uheld og ulykke i forbindelse med udførelse af arbejde i nærheden af et elektrisk anlæg.

§ 4. Entreprenøren skal instruere og informere sit personale, som skal arbejde i nærheden af et elektrisk anlæg, om
1) placeringen af det elektriske anlæg,
2) bestemmelser i denne bekendtgørelse,
3) anvisninger fra ejeren af det elektriske anlæg og
4) navn og kontaktoplysninger på ejeren af det elektriske anlæg.

Kapitel 3

Arbejde i nærheden af luftledninger, luftkabler og transformerstationer

§ 5. Ved arbejde i nærheden af luftledninger og luftkabler må den vandrette respektafstand, jf. stk. 2, og de lodrette respektafstande, jf. stk. 3, ikke overskrides, jf. dog stk. 4-5 og § 6.

Stk. 2. Den vandrette respektafstand er 3 meter fra jorden, jf. bilag 1, figur 1-4.

Stk. 3. De lodrette respektafstande er
1) 1,5 meter fra yderste leder for lavspændingsluftledninger og lavspændingsluftkabler, jf. bilag 1, figur 1-2,
2) 6 meter fra yderste leder for højspændingsluftledninger mellem 10-40 kV, jf. bilag 1, figur 3, og
3) 15 meter fra yderste leder for højspændingsluftledninger over 40 kV, jf. bilag 1, figur 4.

Stk. 4. Kørsel med eller anvendelse af landbrugsmaskiner er ikke omfattet af stk. 1, hvis maskinens højde inklusiv personer, der befinder sig på maskinen, ikke er større end
1) 4 meter ved elektriske lavspændingsanlæg og
2) 4,5 meter ved elektriske højspændingsanlæg.

Stk. 5. Har landbrugsmaskinen bevægelige dele, som kan overskride maksimumhøjden i stk. 4, skal det sikres, at maskinens bevægelige dele er fastlåst under kørslen med eller anvendelsen af landbrugsmaskinen, så maksimumhøjden ikke overskrides.

§ 6. Er det ikke muligt at udføre et arbejde under overholdelse af de i § 5 nævnte respektafstande, skal der indhentes nærmere anvisninger for arbejdets udførelse hos ejeren af det elektriske anlæg.

§ 7. Der må arbejdes ind over lavspændingsluftledninger og lavspændingsluftkabler, forudsat respektafstanden på 1,5 meter over ledningen overholdes, jf. bilag 1, figur 1-2.

§ 8. Henlæggelse af opgravet eller afskrællet materiale under luftledninger inden for de vandrette respektafstande må kun ske efter aftale med ejeren af det elektriske anlæg.

§ 9. Der må ikke udgraves så tæt ved master eller transformerstationer, at der opstår risiko for, at disse kan vælte eller skride ud.

§ 10. Vandingsmaskiner eller dele heraf, der kan blive berøringsfarlige, når der sprøjtes på højspændingsluftledninger, skal være forsynet med tydelige og holdbare advarselsskilte.

Stk. 2. Advarselsskilte, jf. stk. 1, skal opfylde bekendtgørelse om sikkerhedsskiltning og anden form for signalgivning.

Kapitel 4

Arbejde i nærheden af kabler i jord

§ 11. Ved arbejde i nærheden af jordkabler med tilhørende kabelskabe og kabelkasser skal arbejdet planlægges således, at beskadigelse undgås.

Stk. 2. Der skal indhentes anvisninger for arbejdets udførelse hos ejeren af det elektriske anlæg i følgende tilfælde:

1) Ved arbejde i jorden inden for respektafstanden på 1 meter fra jordkablet, jf. bilag 1, figur 5.
2) Ved frigravning af jordkabler.
3) Ved risiko for mekanisk beskadigelse af et frigravet jordkabel.

Stk. 3. Ved almindelig jordbearbejdning i forbindelse med have- og landbrugsarbejde finder stk. 1-2 ikke anvendelse.

§ 12. Henlæggelse af materiale over højspændingskabler i jord må kun ske efter aftale med ejeren af det elektriske anlæg.

§ 13. Afmærknings- og dækmateriale for jordkabler må ikke fjernes eller flyttes uden tilladelse fra ejeren af det elektriske anlæg.

Kapitel 5

Forholdsregler ved ulykker

§ 14. Et elektrisk anlæg skal betragtes som spændingsførende, medmindre ejeren af det elektriske anlæg har erklæret, at anlægget er spændingsløst.

Stk. 2. Har en genstand berørt et elektrisk anlæg, eller er der sket overslag, betragtes genstanden som spændingsførende.

§ 15. Nær spændingsførende genstande, nedfaldne ledninger eller beskadigede kabler skal følgende respektafstande overholdes:

1) 10 meter ved elektriske højspændingsanlæg.
2) 2 meter ved elektriske lavspændingsanlæg.

§ 16. Ved uheld eller ulykke skal entreprenøren eller dennes personale hurtigst muligt underrette ejeren af det elektriske anlæg om følgende:

1) Stedet, hvor uheldet eller ulykken har fundet sted.
2) Beskrivelse af uheldet eller ulykken.

Stk. 2. Entreprenøren og dennes personale skal, indtil ejeren af det elektriske anlæg, dennes repræsentant eller politiet er ankommet til stedet,

1) holde vagt på stedet og
2) sørge for, at personer advares om faren og respektafstandene, jf. § 15.

Kapitel 6

Straf

§ 17. Medmindre strengere straf er forskyldt efter anden lovgivning, straffes med bøde den, der overtræder §§ 3-10, § 11, stk. 2, §§ 12-13 og §§ 15-16.

Stk. 2. Der kan pålægges selskaber mv. (juridiske personer) strafansvar efter reglerne i straffelovens 5. kapitel.

Kapitel 7

Ikrafttræden

§ 18. Bekendtgørelsen træder i kraft den 1. juli 2017.

Stk. 2. Bekendtgørelse af 1. maj 1994 om stærkstrømsbekendtgørelsen Afsnit 5A, Sikkerhedsforskrifter for bygningsarbejde, vejarbejde, landbrugsarbejde m.m. i nærheden af elforsyningsanlæg ophæves.

Erhvervs- og Vækstministeriet, den 18. august 2016

TROELS LUND POULSEN

/ Lone Saaby

Bilag 1

Respektafstande

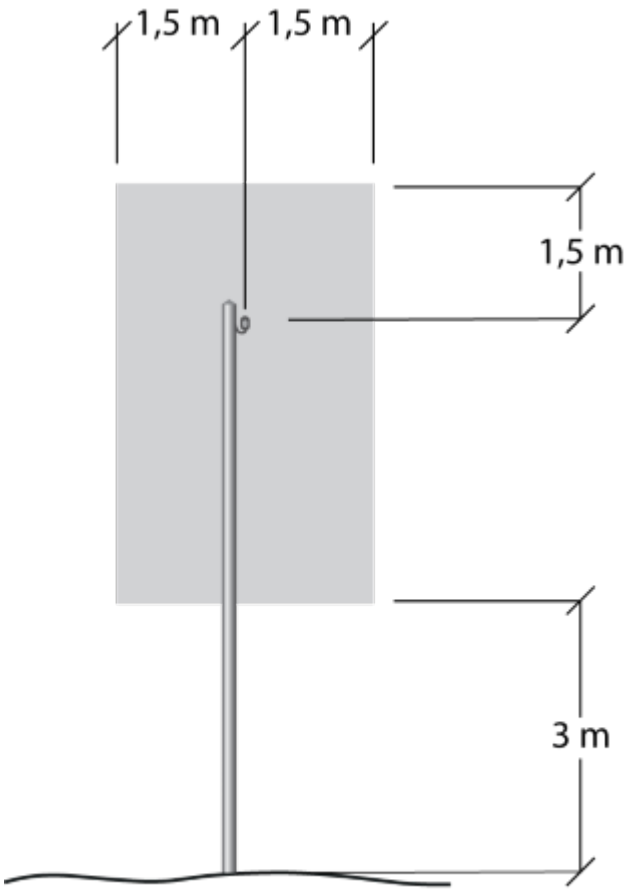

Figur 1
Lavspændingsluftkabler

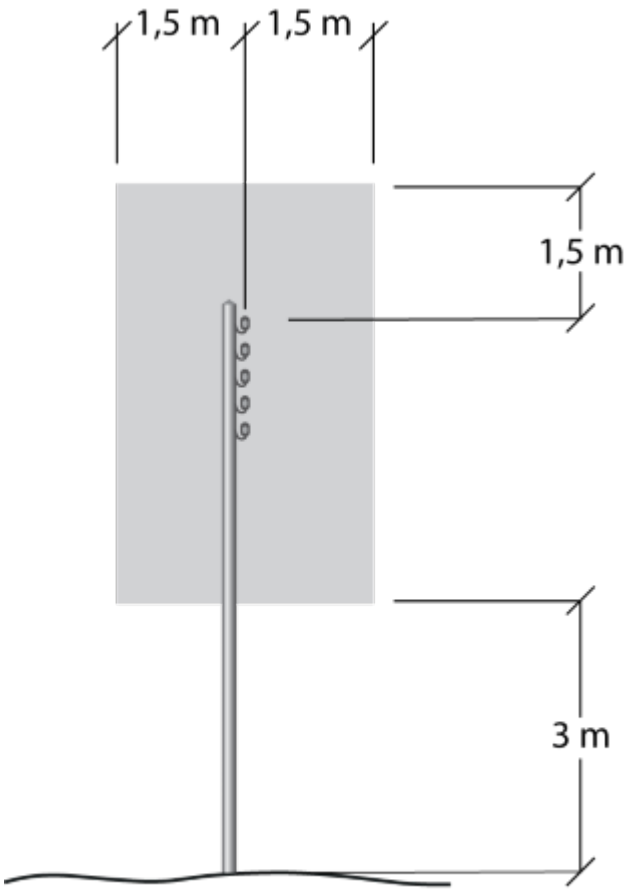

Figur 2
Lavspændingsluftledninger

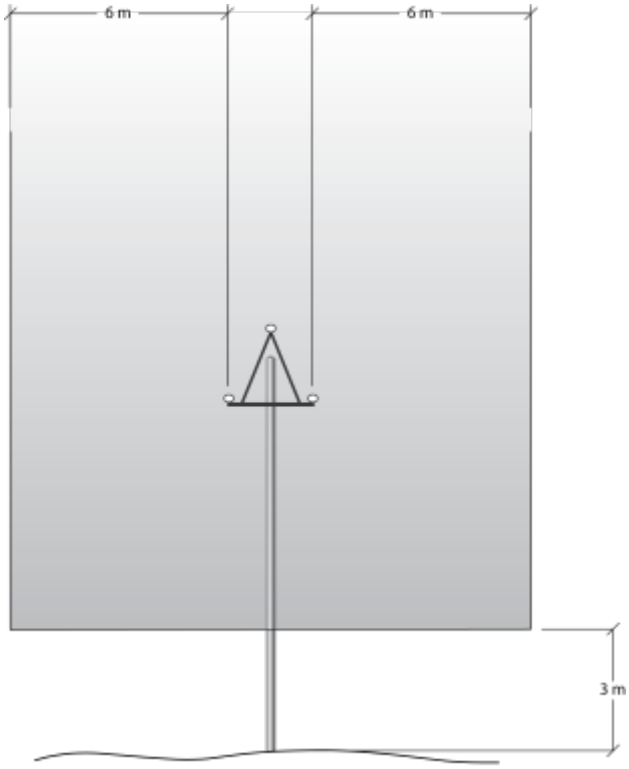

Figur 3
Højspændingsluftledninger
10-40 kV

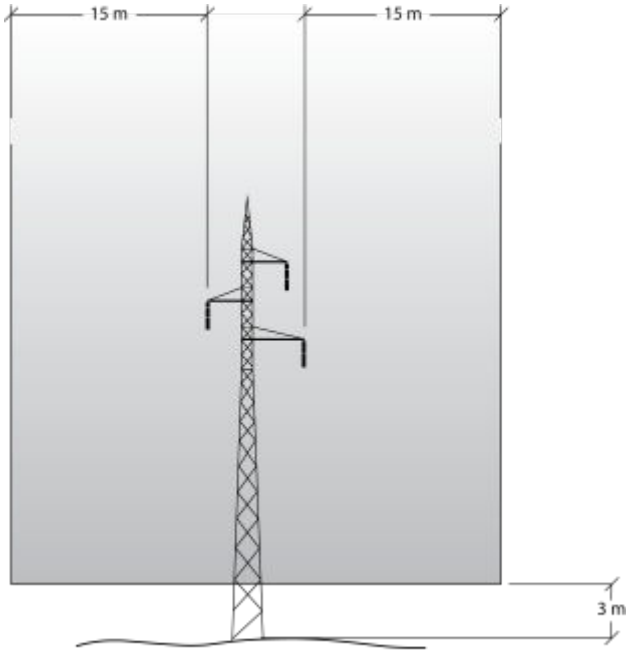

Figur 4
Højspændingsluftledninger
40-400 kV

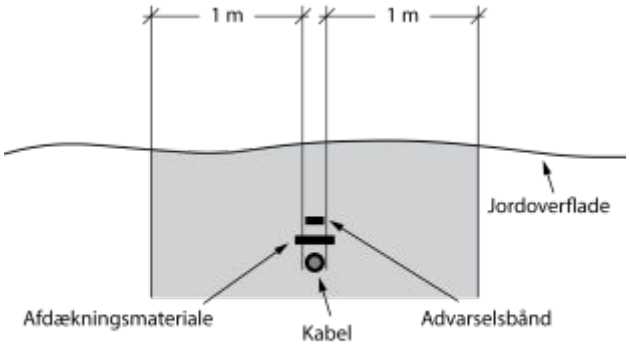

Figur 5
Kabler i jord

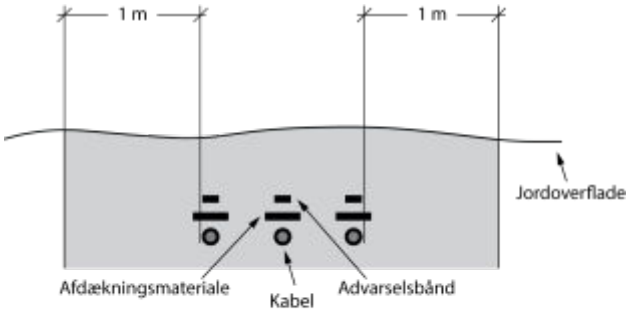

Figur 6
Parallelførte kabler i jord